Sicheres Arbeiten an Tischbandsägemaschinen

Allgemeines

- Vor Reinigungs- und Wartungsarbeiten Maschine gegen unbeabsichtigtes Einschalten sichern.
- Schutzalterbestimmungen beachten.
- Eng anliegende Kleidung tragen.
- Sicherheitsschuhe und Gehörschutz benutzen.
- Beim Verlassen des Arbeitsplatzes Maschine ausschalten und Bandsägeblatt gegen Berühren sichern.

Werkzeuge

Gleichmäßig geschränkte und scharfe Bandsägeblätter verwenden, Dicke etwa 1/1000 des Rollendurchmessers. Schmale Bandsägeblätter nur zum Sägen von geschweiften Werkstücken verwenden.

Einstellen

- Bandsägeblattlauf bei zurückgestellten Sägeblattführungen mit der Neigungsverstellung der oberen Bandsägerolle einrichten.
- Dabei Bandsägerolle nur von Hand drehen. Sägeblattführungen: Seitenführungen bis knapp an den Zahngrund heranstellen. Rückenrolle so einstellen, daß sie sich nur bei belastetem Bandsägeblatt mitdreht.
- Verkleidungen bzw. Verdeckungen in Schutzstellung bringen.
- Obere Sägeblattführung knapp über Werkstückdicke einstellen.

Betreiben

- Beim Werkstückvorschub Hände mit geschlossenen Fingern flach auf das Werkstück legen.
- Im Gefahrbereich Schiebestock oder Schiebeholz verwenden. Splitter, Späne und Abfälle nicht mit der Hand entfernen.
- Maschine nur mit wirksamer Absaugung betreiben.

HBG
Holz-Berufsgenossenschaft

Einstellen der Sägeblattführung

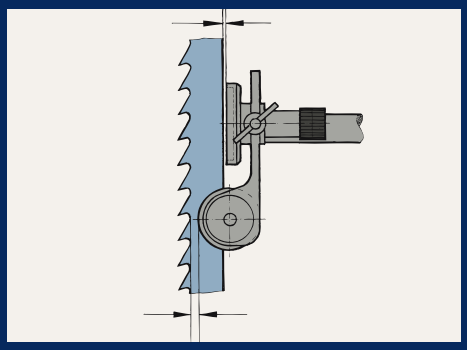

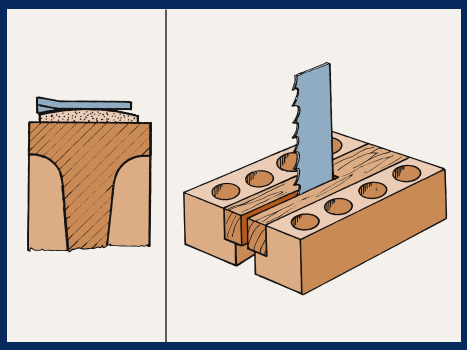

Lage des Bandsägeblattes, Tischeinlage

Auftrennen am Anschlag mit Schiebelade

Quersägen von hochkant stehenden Werkstücken mit Anlage am Maschinenständer

Quersägen von Rundholz mit Keilstütze

Handhaltung beim Herstellen geschweifter Werkstücke

Vorrichtung und Handhaltung beim Herstellen kreisförmiger Werkstücke

Sägen von Keilen mit Keilschneidlade

Stand 12/2006

Unterweisung über sicheres Arbeiten an Tischbandsägemaschinen

Frau/Herr* _____ , geb. _____

wurde anhand der umseitigen Ausführungen über die Abschnitte
- Allgemeines,
- Werkzeuge,
- Einstellen und
- Betreiben

unterrichtet, sowie anhand der Bilder über das sichere Arbeiten bei den nachfolgend genannten Arbeitsgängen unterwiesen.

Gleichzeitig wurde sie/er* auf die Beachtung der im Bereich der Maschinen angebrachten Maschinenplakate hingewiesen.

Ferner wurde sie/er* in Kenntnis gesetzt, daß weitere Informationen in der Sicherheitsanleitung **Tischbandsägemaschinen – Handhabung und sicheres Arbeiten** enthalten sind.
Dieses Heft wurde ihr/ihm* nicht* ausgehändigt.

Datum	Inhalte der Unterweisung (hier Bildnummern eintragen)	Unterweisung bestätigt

* nichtzutreffendes bitte streichen